Dachhaken Sparrenanker
Schiefer
Artikelnummer 4632

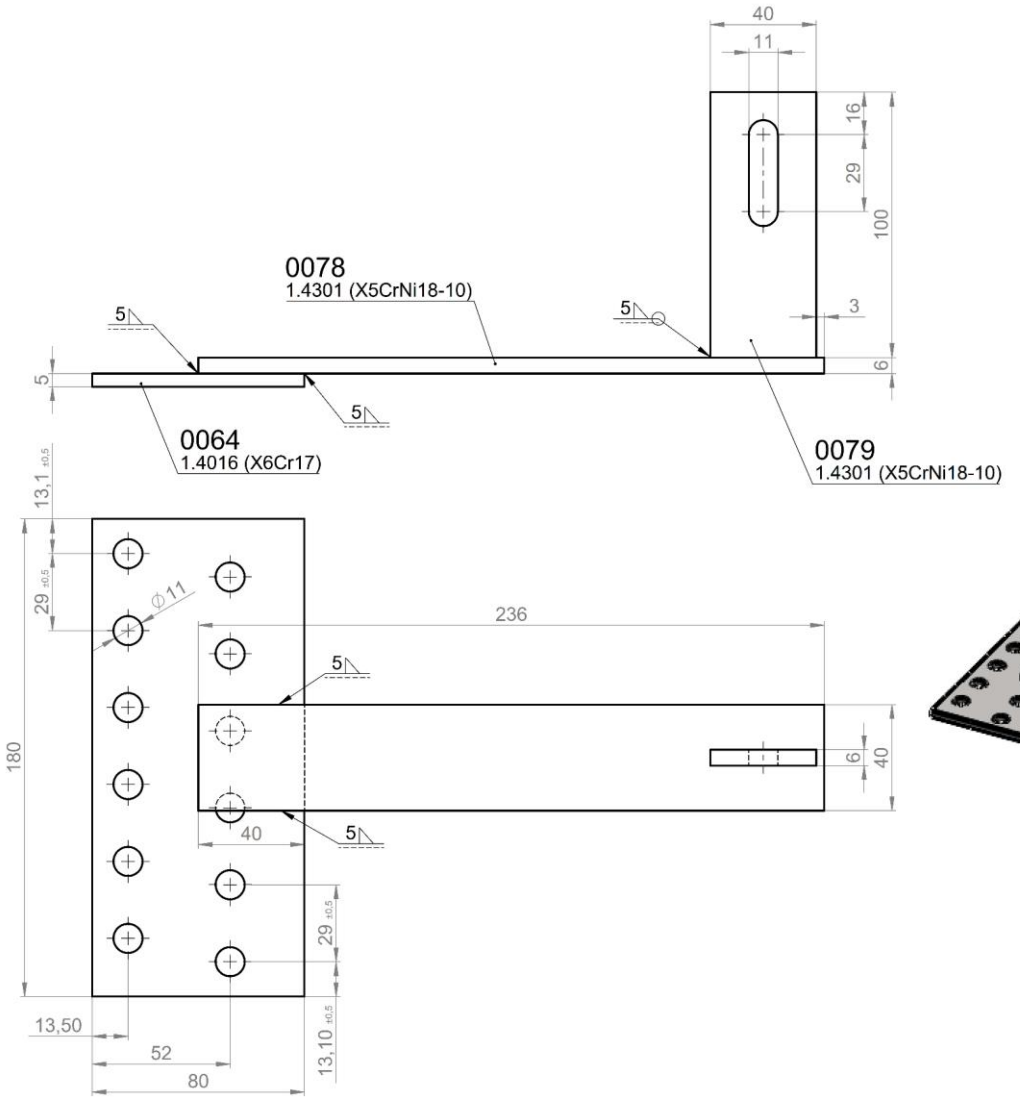

1 : 5

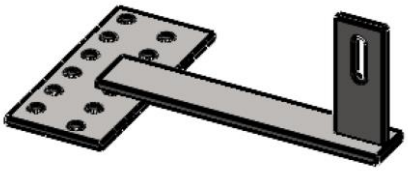

Dachhaken	
Artikelnummer:	4632
Dachart:	Schrägdach
Ziegeltyp:	Schiefer
Material:	Platte 1.4016, Haken 1.4301
Fahne:	H 100 x 40 x 6 mm, LL ⌀ 11 mm
Höhe unter Ausleger:	5 mm
Gesamthöhe:	106 mm
Steglange innen (Mittelteil):	236 mm
Platte:	180 x 80 x 5 mm
Lochgröße Platte	⌀ 11 mm,
Gesamtlänge:	276 mm
Gewicht:	1,238 kg
Eigenschaften:	rostfrei, witterungsbeständig